ULTRASONIC SENSORS
Double Sheet・Splice・Lable Detection

超音波センサ
二重シート・継ぎ目・ラベル検出

Your automation, our passion.

PEPPERL+FUCHS

二重シート検出-UDCシリーズ

二枚検出を超音波方式で

紙送り時の重送を超音波センサで検出します。印刷用紙の2枚送り、印刷後の同ページ、同紙面が重複してしまう二重綴じ込みや、落丁などの事故を未然に防ぎます。重送防止によってメカニズム全体を損傷から守り、機械を保護します。

UDC-18GM シリーズ

超音波の透過原理を用いて、音波の減衰を見分けることで、シートの状態を判別します。

- シート無し
- シート1枚
- シート2枚

- ティーチング不要
  デフォルト設定で様々なシートを検出
- 紙・フィルム厚みの考慮不要
  薄モノから厚モノ、薄い板金、プラスチック、金属箔など
  ＊本体内蔵プログラムの選択により、さらに多様なワークに対応
- 色の影響をうけない
  黒・白・光沢紙・アルミフィルムも安定検出

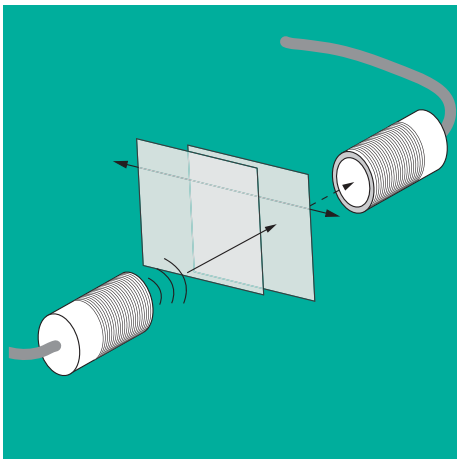

二重シート検出-PCB型

小型・基板タイプでより多くのアプリケーションに

UDC-400S

- コンパクトでスペース制約があるアプリケーションに最適
- 投票機・コピー機・小型印刷機・紙幣計数機・ATM機・丁合機

二重シート検出-ハイパワー型

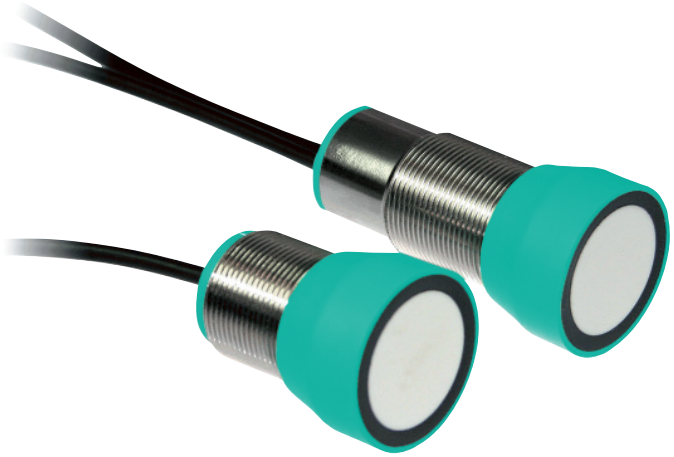

30GM シリーズ

低周波を使用することで厚いワークに対応

- 二重シート(厚紙・鉄板)を検出
- ティーチング不要

継ぎ目検出-UGBシリーズ

輪転機・包装機の新スタンダード

糊･粘着シート･テープなどワークの僅かな違いを検出

フィルム・紙の重なり・マーカー用テープを
超音波で検出します。
個包装フィルム接合位置を検出し、
機械動作のトリガーにすることも可能です。

- 透明素材も安定検出
  透明フィルム・淡い印刷・グラデーションも確実に継ぎ目を検知
- かんたん設定
  ベースのティーチングのみで設定完了
- 高速応答
- 非接触検出
  大切な印刷面、透明感を傷つけることなく検出
- 外来光の影響なし
  光に依存しないので、照明も太陽光も気にせず設計・設置可能

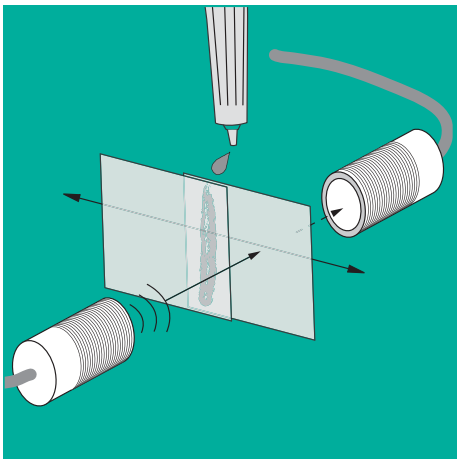

ラベル検出-ULBシリーズ

超音波だからできる幅広い対応力

色・材質・厚みなど多様なアプリケーションに柔軟に対応

ラベルと台紙の状態を高精度に見極めます。
印刷の有無、色、光沢、透明度に影響を
受けずに安定した検出をします。

- 高精度
- 材料に左右されず多彩なラベルを検出
  - 紙
  - 透明フィルム
  - 金属箔
- 高速応答
- 高輝度LEDで、あらゆる方向から
  検出状態を表示

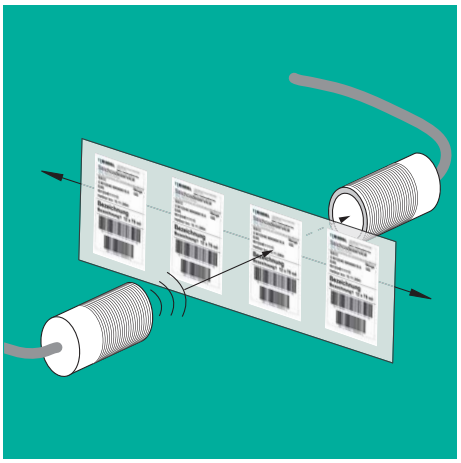

◀ MH-UDB01
18GM用取付ブラケット

◀ UDB-Cable-9/6+3-1M
400S用接続ケーブル

▶ MH-UDB02
30GM用取付ブラケット

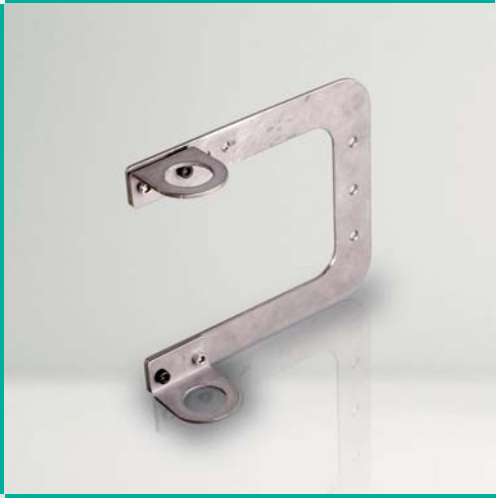

▲ AA-UDB-18GM-01
18GM用アライメント金具

◀ UDB-Cable-1M, 2 M
18GM用接続延長ケーブル

アクセサリ

Your automation, our passion.

Process Interfaces

- Intrinsically Safe Barriers
- Signal Conditioners
- Fieldbus Infrastructure
- Remote I/O Systems
- HART Interface Solutions
- Wireless Solutions
- Level Measurement
- Purge and Pressurization Systems
- Industrial Monitors and HMI Solutions
- Explosion Protection Equipment
- Solutions with Process Interfaces

Industrial Sensors

- Proximity Sensors
- Photoelectric Sensors
- Industrial Vision
- Ultrasonic Sensors
- Rotary Encoders
- Positioning Systems
- Inclination and Acceleration Sensors
- AS-Interface
- Identification Systems
- Logic Control Units

www.pepperl-fuchs.co.jp
株式会社　ピーアンドエフ

〒 226-0006 横浜市緑区白山 1-18-2
ジャーマンインダストリーパーク 303
Tel: 045-939-7802
Fax: 045-939-7804
Email: fa-info@jp.pepperl-fuchs.com
Printed in China Part. No. 807526 04/15 03

PEPPERL+FUCHS